ROULETTE PIVOTANTE

TENTE

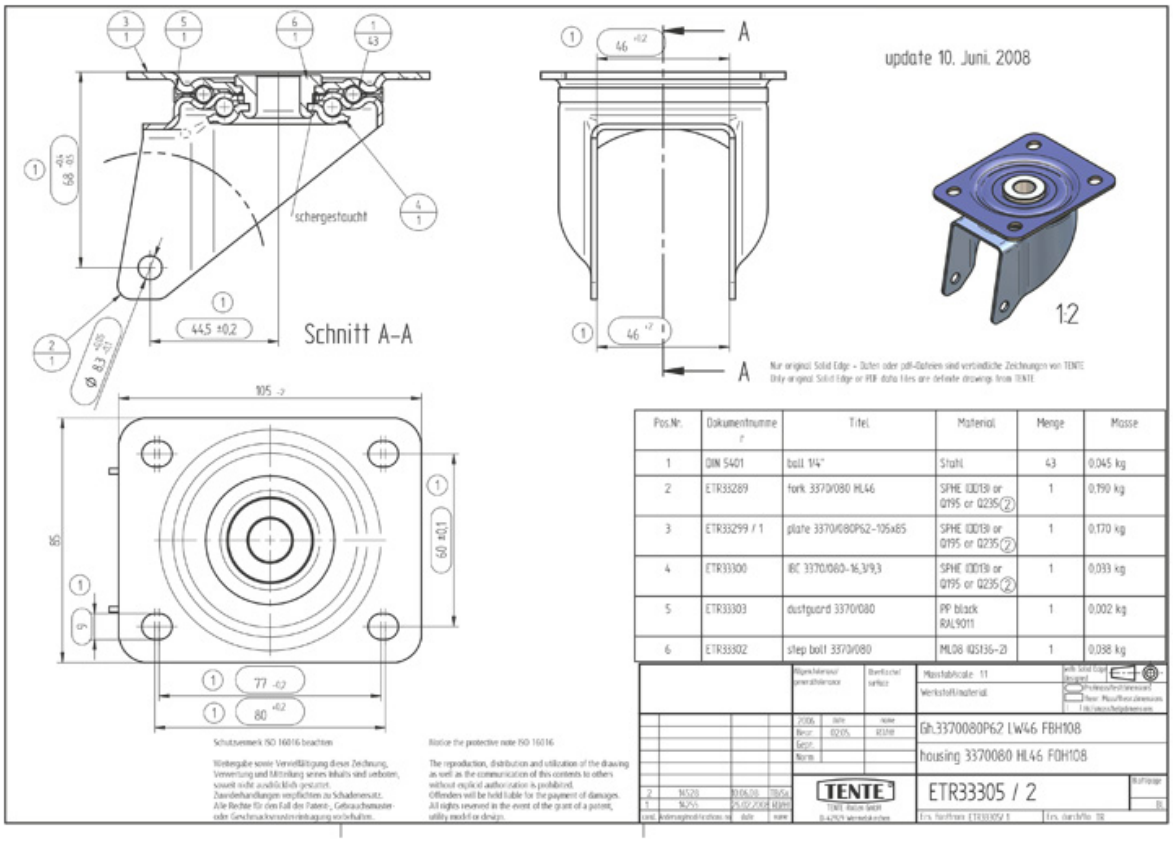

http://www.fobi.fr/roulette-pivotante-p2344